arzum

S-CURVE

AR 5504 SAÇ KESME MAKİNESİ
AR 5504 HAIRCLIPPER
AR 5504 HAARSCHNEIDER

KULLANMA KILAVUZU
INSTRUCTION MANUAL
GEBRAUCHSANWEISUNG

5 VDC

3
YIL
YEARS
JAHRE
GARANTİ
WARRANTY
GARANTIE

HIZLI ŞARJ

İKİ FARKLI
HIZ AYARI

TİTANYUM
KAPLI BIÇAKLAR

Turkey

AR 5504 DUCATI BY ARZUM S-CURVE SAÇ KESME MAKİNESİ

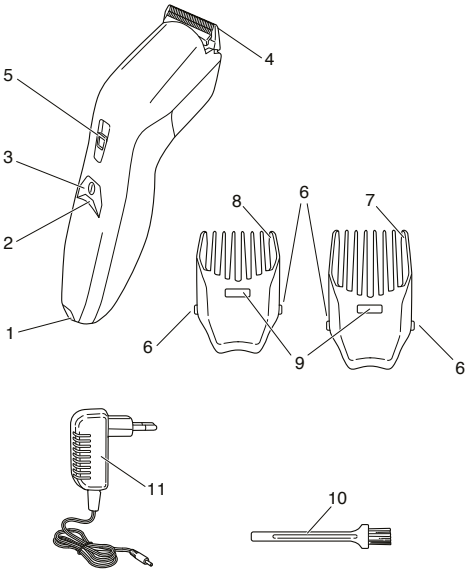

1- Şarj girişi

2- Şarj gösterge lambası

3- Açma / Kapama düğmesi

4- Metal saç kesme başlığı

5- Hız ayar düğmesi (sport ve normal)

6- Tarak çıkarma düğmesi

7- Ayarlanabilir uzun saç kesme tarağı (15-17-19-21-23-25mm)

8- Ayarlanabilir kısa saç kesme tarağı (3-5-7-9-11-13mm)

9- Kesme uzunluğu ayar düğmesi

10- Temizleme fırçası

11- Adaptör

Ducati by Arzum marka **Saç kesme** ürününü tercih ettiğiniz için teşekkür ederiz. Bu ürün de hayatınızı kolaylaştırmak için size sunduğumuz ürünlerden biridir. Müşteri memnuniyeti göz önünde bulundurularak tasarlanmış ve üretilmiştir.
Cihazınızdan iyi verim almak için kullanım kılavuzunu dikkatlice okuyunuz ve daha sonra gerekli olabileceğinden saklayınız.

ÖNEMLİ UYARILAR

- Cihazınızın üzerinde yazılı voltajın, bulunduğunuz yerin voltajına uygun olup olmadığına dikkat ediniz. Herhangi bir uyuşmazlık durumunda meydana gelebilecek arızalardan firmamız sorumlu tutulamaz ve arıza garanti kapsamı dışında işlem görür.
- Cihazınız, sadece evlerde kullanmak üzere tasarlanmıştır. Ticari ya da sanayi amaçlı kullanılmamalıdır. Aksi takdirde, garanti kapsamı dışında işlem görecektir.
- Bu cihaz, güvenli bir şekilde kullanılmasıyla ilgili kendilerine gözetim veya talimat verilmişse ve içermiş olduğu tehlikeler kendileri tarafından anlaşılmışsa 8 yaş ve üzeri çocuklar ve fiziksel, duyusal veya zihinsel yetenek eksikliği bulunan veya tecrübe ve bilgi eksikliği olan kişiler tarafından kullanılabilir. Çocuklar cihaz ile oynamamalıdır. Temizleme ve kullanıcı bakımı gözetimsiz çocuklar tarafından yapılmamalıdır.

· Cihazınıza zarar vermemek için yetersiz akım sağlayan uzatma kabloları kullanmayınız.

· Cihazınızı **KESİNLİKLE** su ya da başka bir sıvıya daldırmayınız, su veya başka bir sıvı ile dolu kapların yanında kullanmayınız. Cihazınızın dış yüzeyini kullanmadığınız zamanlarda kuru veya nemli bir bezle temizleyebilirsiniz.

· Cihazınızın kablosu ya da fişi arızalıysa, düşürülme ya da başka bir nedenden dolayı zarar görmüşse kullanmayınız. İçini açmayınız ve kendiniz tamir etmeyiniz, **Arzum Yetkili Servisi**' ne götürünüz.

· Cihazınızda, sadece orijinal yedek parça kullanmaya özen gösteriniz.

· Ürününüze başka cihazların aksesuarlarını takmayınız. Yalnız kendi aksesuarları ile kullanınız.

· Bu cihazı hayvan tüyü veya perukta ve sentetik malzemeden yapılmış saçta kullanmayınız.

· Eğer saç kesme makineniz başkaları tarafından kullanılır ise temizlemeden kullanmayınız.

· Ürününüz açık durumdayken hareketli kısımlarına **KESİNLİKLE** dokunmayınız. Elbise, kirpik ve her türlü eşyadan uzak tutunuz.

· Cihazınıza her türlü müdahaleden önce cihazınızı kapalı konuma getiriniz ve fişini **MUTLAKA** prizden çekiniz.

· Cihazınızı 0°C'nin altında veya +45°C'nin üstündeki ısılarda özellikle güneş ışınlarına uzun süre maruz bırakmayınız.

· Saç kesme makinenizi ve aksesuarlarını her türlü ısı kaynağından uzak tutunuz.

· Cihazınıza zarar vermemek için yetersiz akım sağlayan uzatma kabloları kullanmayınız.

· Cihazınızın fişini; kullanımdan sonra, aksesuarları takmadan, temizlik ve bakım yapmadan önce **MUTLAKA** prizden çekiniz.

· Cihazınızı kullanmadığınız zamanlarda çalışır halde bırakmayınız, fişini prizden çekiniz.

CİHAZIN ŞARJ EDİLMESİ

· Ürün ilk defa şarj edilirken lütfen pilin tamamıyla şarj olduğundan emin olunuz. Bataryanın ömrünün daha uzun olması için ikinci kez şarj edilmeden önce pilin tamamen bitirilmesi önerilmektedir.

· İlk kullanımdan önce cihazı tamamen şarj olana kadar 4 saat şarj ediniz.

· Bataryanızı uzun süre şarj etmeden tutarsanız tekrar şarj olmayacak şekilde arızalanabilir.

· Kullanmadan veya şarj etmeden önce cihazın tamamen kuru olduğundan emin olunuz.

· Her bataryada olduğu gibi cihazınızdaki bataryanın da bir kullanım ömrü vardır. Kullanım ömrü, cihazın şarj etme kurallarına uygun olarak kullanılması durumunda daha uzun olacaktır.

· Bataryanın ömrünü tamamlaması halinde sadece **Arzum Yetkili Servisinde** değiştirilmelidir. Yeni takılan bataryayı da yukarıda anlatılan şartlarda şarj ve deşarj ediniz. Yukarıda belirtilen şartlara uygun olarak kullanılmayan ürünlerin bataryaları ömrünü erken tamamlayabilir.

· Şarj işlemi yaklaşık 90 dakika sürer. Cihaz şarj olduktan sonra 60 dakikaya kadar kullanılabilir.

· Şarj etmeden önce cihazı kapatınız.

· Adaptörü prize takınız.

· Şarj gösterge lambası kırmızı renk yandığında cihazınız şarj olmaya başlamıştır. Batarya tamamen şarj olduğunda veya batarya azaldığında şarj gösterge lambası 1 saniye aralıklarla kırmızı renk yanıp sönmeye başlayacaktır.

· Cihazı elektrik prizine sürekli takılı olarak bırakmayınız.

· Şarj tamamlandıktan sonra daima saç kesme makinesini kapatınız ve şarj soketinden fişi çıkartınız.

Makinenizin pillerinin ömrünü uzatmak için:

· Pili her gün şarj etmeyiniz. Tercihen pilleri her altı ayda bir tamamen boşaltın ve 1,5 saat boyunca şarj ediniz.

· Cihazı önerilen şarj süresinden daha uzun süre şarj etmeyiniz. Aşırı şarj edildiğinde yeniden şarj edilebilir pillerin ömrü kısalır.

• Cihaz uzun süre kullanılmayacaksa saklanmadan önce 1,5 saat şarj edilmelidir.

DİKKAT:

• Aşındırıcı madde sızıntısı ve patlama riski. Piller sökülmemeli ve güneş ışığı, ateş veya benzeri kaynaklardan çıkan aşırı ısıya maruz bırakılmamalıdır. Pillere kısa devre yaptırılmamalı, mekanik olarak hasar verilmemeli, ateşe atılmamalı, suya konulmamalı, metalik eşyalarla birlikte muhafaza edilmemeli veya sert yüzeylere düşürülmemelidir. Pillerde sızıntı olması durumunda cilt, göz ve giysilerle temasından kaçınınız.

• Ciddi lezyon riski. Pilleri daima çocukların ulaşamayacağı yerlerde saklayınız. Yutulduğunda piller ölümcül lezyonlara neden olabilir. Bu nedenle pilleri daima çocukların ulaşamayacağı yerlerde saklayınız. Pilin yutulması durumunda derhal bir hekimle ya da yerel bir zehirlenme merkezi ile iletişime geçiniz.

• Cihazınızı oda sıcaklığında şarj ediniz. Cihaz 0 °C'nin altında ve 45°C'nin üstündeki sıcaklıklarda şarj edilmemelidir. Şarj ünitesi cihazı şarj ederken ısınabilir.

SAÇ KESME BAŞLIĞININ TAKILMASI/ SÖKÜLMESİ

· Saç kesme başlığını takmak için (4): Cihazı bir elinizle tutun, istediğiniz başlığı yerleştirin ve bir "klik" sesi duyana kadar sertçe bastırınız.

· Saç kesme başlığını sökmek için (4): Başlığın orta kısmına baş parmağınızla basarak yukarı doğru itin ve cihazdan çıkarınız.

· Ayarlanabilir tarağın takılması, sökülmesi ve ayarlanması (7 veya 8): Ayarlanabilir tarağı cihazın üzerindeki kilit yuvalarına doğru itin ve yerine oturana kadar bastırın. Tarağın iki taraftaki kilit yuvalarına düzgün şekilde oturduğundan emin olun. Tarağı istenen kesme uzunluğuna ayarlamak için ayarlama düğmesini itin (9) ve tarağı gerekli konuma kaydırın.

· Ayarlanabilir tarağı (7 veya 8) çıkarmak için cihazın (5) yanlarındaki açma düğmelerine basın ve ayarlanabilir tarağı cihazdan kaydırarak çıkarın.

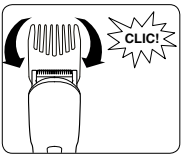

CİHAZINIZIN KULLANIMI

UYARI:

• Aksesuarları değiştirmeden önce cihazı kapatınız.

• Görülür hasar belirtileri varsa, bıçaklar hasarlıysa veya düzgün çalışmıyorsa cihazı kullanmayınız.

• Saçınızın temiz ve kuru olduğundan ve saç spreyi, köpük, jöle veya diğer saç ürünü kalıntılarının olmadığından emin olunuz ve daha sonra karışmış saçları çözerek uzama yönüne doğru tarayınız.

• Her kullanımdan önce ve sonra bıçakları verilen fırça ile temizleyiniz ve tekrar yağlayınız.

Saç şekillendirme işlemini ilk kez yapıyorsanız düzelticiyi çok hızlı hareket ettirmeyiniz. Makinenizi daha yumuşak hareketlerle kullanınız.

· Cihaz kapalıyken metal saç kesme başlığını (4) makinenizin üzerine yerleştiriniz. İstediğiniz uzunluğa göre saç kesme tarağını (7-8) bıçağın üzerine takınız.

· Önce ayarlanabilir tarağın en uzun kesme uzunluğuna getirin ve daha sonra kademeli olarak kesme uzunluğunu azaltın.

· En iyi sonuçlar için cihazı saç uzama yönünün tersine doğru kullanın.

· Tüm saçlar aynı yönde uzamadığı için cihazı gerektiğinde yukarı, aşağı veya yana doğru kullanın.

· Ayarlanabilir tarağın dişlerinde çok fazla saç birikirse tarağı cihazdan çıkarın ve biriken saçları temizlik fırçası ile (4) temizleyin.

· Saçınızı çok kısa kesmek ya da ensenizdeki veya kulak üstü tüylerinizi kısaltmak için cihazı taraksız kullanabilirsiniz.

· İstediğiniz tarzı elde etmek için kullandığınız kesme uzunluğu ayarını gelecekte kullanmak üzere unutmayın.

İki Farklı Hız Ayarı (5)

Saç tellerinizin kalınlığına göre iki farklı hız seçeniğinden birini seçerek daha iyi sonuçlar elde edebilirsiniz.

Sport: Kalın telli saçlar için daha hızlı kesme performansı sağlar.

Normal: İnce telli saçlar için ideal performans ve çocuklar için daha sessiz kullanım.

TEMİZLİK VE BAKIM

· Cihazınızı kullanmadığınız zamanlarda, temizlik ve bakımını yapmadan önce kapatınız.

· Cihazınızı **KESİNLİKLE** su veya başka bir sıvıya daldırmayınız. Dış yüzeyini kuru veya nemli bir bezle silerek temizleyebilirsiniz.

· Aşındırıcı madde ve malzemeler ile silmeyiniz.

Bıçak Başlığının Temizlenmesi

· Cihazı kapatın ve adaptörü prizden çıkarınız.

· Ayarlanabilir tarağı (7 veya 8) çıkarmak için cihazın (6) yanlarındaki açma düğmelerine basın ve ayarlanabilir tarağı cihazdan kaydırarak çıkarın.

· Başlığın orta kısmına baş parmağınızla basarak yukarı doğru itin ve cihazdan çıkarınız.

· Bıçak başlığını düşürmeyiniz.

· Bıçak başlığını ve cihazın iç kısmını verilen fırça ile temizleyin. Bıçak başlığının kilit tırnağını cihazdaki yuvaya takın ve yerine oturana kadar itiniz.

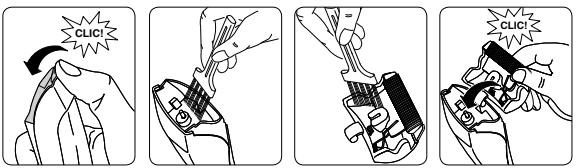

SORUN GİDERME

SORUN	NEDEN	ÇÖZÜM
Bıçaklar hareket etmiyor	Bıçaklar düzgün yağlanmamış.	Fırçayla temizleyin ve yağ ile yağlayın.
Bıçaklar ısınıyor	Bıçaklar düzgün yağlanmamış.	Fırçayla temizleyin ve yağ ile yağlayın.

Kullanım ömrü 7 yıl

TEKNİK ÖZELLİKLER

INPUT: 100-240 V ~ 50/60 Hz 0.2 A
OUTPUT: 5.0 V ⎓ 1000 mA

TAŞIMA VE NAKLİYE SIRASINDA DİKKAT EDİLECEK HUSUSLAR

• Taşıma ve nakliye sırasında cihazınız, aksamlarına zarar gelmemesi için orijinal kutusunda tutulmalıdır.

• Taşıma sırasında ürünü normal konumunda tutunuz.

• Cihazınızı nakliye esnasında düşürmeyiniz ve darbelere karşı koruyunuz.

• Ürünün müşteriye tesliminden sonra taşıma sırasında oluşan arızalar ve hasarlar garanti kapsamına girmez.

AEEE Yönetmeliğine Uygundur.

AEEE

Bu cihaz AEEE direktiflerine uygun olarak geri dönüşümü olan parçalardan oluştuğu için çöpe atılmaması gerekmektedir. Lütfen, bu cihazın geri dönüşümünü sağlamak için en yakın toplama merkezine başvurunuz.

CE

Üretici:
Ningbo Bangshou Electric Co., Ltd.
Xiaxiang Tanjialing West Road, Lanjinag District,
Yuyao City, Zhejiang Province, Cn

İthalatçı:
Arzum Elektrikli Ev Aletleri San. ve Tic. A.Ş.
Otakçılar Caddesi No: 78 Kat: 1 B Blok No: B1b Eyüp 34050 İstanbul Türkiye
Made in China - Menşei Çin'dir. 0850 222 1 800
www.arzum.com

DUCATI BY ARZUM S-CURVE AR 5504 HAIRCLIPPER

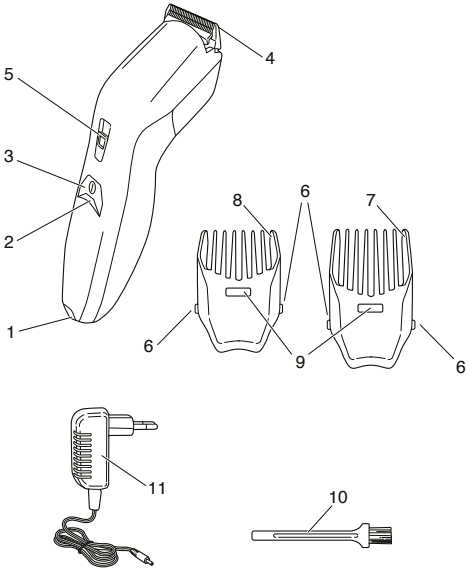

1- Socket for charging batteries and operation with mains power
2- Charge indicator LED
3- ON/OFF button
4- T- Blade for hair
5- Speed switch button (Sport and Normal)
6- Comb release button
7- Adjustable long comb (15-17-19-21-23-25 mm)
8- Adjustable short comb (3-5-7-9-11-13mm)
9- Cutting length setting button
10- Cleaner brush
11- AC/DC power supply unit with power cable

We thank you for having selected the **Ducati by Arzum** brand Hariclipper. This product as well is one of those we offer to you to make life easier for you. Designed and produced with customer satisfaction in focus.
Please read the instructions carefully to take a good output from the appliance and then save it for the future references.

IMPORTANT SAFEGUARDS

• Make sure that the voltage indicated on your appliance corresponds with the mains voltage in your home. Our company shall not be held liable for any failures owing to any discrepancy and such failures shall not be covered by the guarantee.

• Your device is for household use only. Do not use outdoors for commercial or industrial purposes. Otherwise, inconvenient uses shall not be covered by the guarantee.

· This appliance can be used by children aged from 8 years and above and persons with reduced physical, sensory or mental capabilities or lack of experience and knowledge if they have been given supervision or instruction concerning use of the appliance in a safe way and understand the hazards involved. Children shall not play with the appliance. Cleaning and user maintenance shall not be made by children

without supervision.

· Do not use extension cords that supply improper current in order to prevent damage to your machine.

· **NEVER** immerse your appliance in water or other liquid and **NEVER** use near containers containing water or other liquid. You can clean the outside of your appliance using a dry or moist cloth when not in use.

· Do not operate any appliance with a damaged cord or plug or after the appliance malfunctions or has been damaged in any manner, such as falling down, etc. Do not dismantle or repair yourself. Take the appliance to an **Arzum Authorized Service**.

· Use only original spare parts in your appliance.

· Do not use accessories of other appliances in your product. Use with only its own accessories.

· Do not use this appliance on animal fur or wigs and on hair made of synthetic material.

· Do not use your hair clipper without cleaning if it is used by others.

· **NEVER** touch the moving section of the appliance when it is on. Keep the appliance away from clothes, eyelashes and other objects.

· Switch the appliance off and make sure you unplug your appliance before all kinds of interventions on the appliance.

· Do not expose the appliance to temperatures below 0°C or over +45°C and especially to direct sunlight for a long time.

· Keep your hairclipper appliance and its accessories away from all kinds of heat sources.

· Do not use extension cords that supply improper current in order to prevent damage to your machine.

· Unplug your appliance after use, before attaching accessories and before cleaning and maintenance.

· Do not leave your appliance running when not in use and unplug it.

CHARGING THE APPLIANCE

• When the product is used for the first time, please fully charge the battery, and battery power should be completely emptied before it is charged for the second time, thereby extending the life of the battery.

• Charge the appliance for 4 hours until it is completely charged before starting to use it for the first time.

• If you do not charge the battery for a long time, it will malfunction that never charge again.

• Always make sure that the appliance is completely dry before using or charging.

• Your battery has a product life as others. If you use your battery considering the charging rules, its usage life will be increase.

• When the lifetime of the battery has completed, the battery has to be changed only by an **Arzum Authorized Service**. Please charge and discharge the new battery according to the instructions mentioned before. Batteries of appliances which are not to be used according to be above mentioned instructions will complete its lifetime early.
• Charging takes approximately 90 minutes. The appliance can be used up to 60 minutes after it is charged.

• Switch the appliance off.

• Plug the power supply unit into a socket.
• Your appliance starts charging when charge indicator light turns red Charge indicator light will start blinking red in 1 second intervals when charge level is low or when battery is fully charged.

• Do not leave the appliance permanently connected to the mains power socket.

• Always switch the hairclipper off and unplug the plug from the charger socket after charging is complete.

To extend the lifespan of the hairclipper battery:

• Do not charge the battery every day. Preferably discharge the battery completely every six months and then charge for 1,5 hours.

• Do not charge the appliance for longer than the recommended charge time. Overcharging reduces the lifespan of rechargeable batteries.

• If the appliance is not to be used for a prolonged period of time, it must be charged for 1,5 hours before putting it away.

CAUTION:

• Risk of corrosive substance EN leakage and explosion. Batteries shall NOT be disassembled, exposed to excessive heat such as that caused by sunlight, fire or similar sources. They shall NOT be short circuited, mechanically damaged, thrown into the fire, put into water, stored with metallic objects, dropped on hard surfaces. In case of battery leakage, avoid any contact with skin, eyes and clothing.

• Risk of serious lesions. Always keep the batteries out of reach of children. If swallowed, the batteries can cause lethal lesions. Therefore, always keep the batteries out of reach of children. In the event that a battery is swallowed, contact a doctor or the local poison centre immediately.

• Charge your appliance at room temperature. The appliance shall not be charged at the temperatures under the 0°C and over 45°C. The charging unit may heat during charging the appliance.
It is normal while the battery is charging, the adapter may heat.

CONNECTING/DISCONNECTING THE ACCESSORIES

• To insert an accessory (4): Hold the appliance in one hand, position the desired head and push it down with force until you hear a "click".

• To remove an accessory (4): Press the central part of the head upwards using your thumb, then remove it from the appliance.

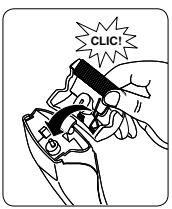

Assembly, disassembly and adjustment of combs (7 or 8) :

• Slide the adjustable comb (7 or 8) onto the locking grooves on the appliance and push until it clicks into place. Make sure that the comb (7 or 8) is fastened securely in the locking grooves on both sides. To set the comb (7 or 8) to the required cutting length, push the adjustment button (9) and slide the comb into the required position.

• To remove the adjustable comb, press the release buttons on the sides of the appliance and slide the adjustable comb off the appliance.

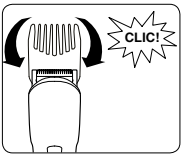

USING YOUR APPLIANCE

WARNING:

• Switch the appliance off before changing any accessories.
• DO NOT use this appliance if there are visible signs of damage. DO NOT use the appliance if the blades are damaged or do not work properly.
• Make sure that your or hair is dry and clean, with no residue of hairspray, mousse, gel or other hair products, and then brush in the direction of growth, untangling any knots.
• Lubricate the blades of the appliance before each use. Clean the appliance blades using the brush provided and lubricate again.

Do not move the trimmer too fast if you are trimming your hair for the first time. Use the appliance with smooth movements.

• Position the precision head (4) on the appliance when it is off,making it slide onto the head Slide the comb (7 or 8) at the desired cutting height.

• Start with the adjustable comb set to the longest cutting length and reduce the cutting length in gradual steps.

• For the best results, use the appliance against the direction of hair growth.

• As not all hair grows in the same direction, use the appliance upwards, downwards or sideways as needed.

• If an excessive amount of hair builds up in the teeth of the adjustable comb, remove the comb from the appliance and remove the accumulated hair from the comb with the cleaning brush.

• If required, the appliance may be used without the adjustable comb to cut hair very closely to the skin (1 mm) or to trim at the nape of the neck and around the ears.

• Note the cutting length setting used.

Speed Switch Button (5)

Our device has two speed settings. Push the button up **(sport mode)** for a quick cut or for cutting very thick hair. Push the button down **(normal mode)** for cutting thinner hair.

CLEANING AND CARE

• Always disconnect the appliance from the socket before. You can clean the exterior by wiping with a dry or damp cloth.

• Do not use powdered products, abrasive liquid products or solvents such as alcohol or petroleum-based products to clean the appliance.

• **NEVER** plunge your appliance into water or another liquid. Clean also the main body of your appliance with a dried cloth.

Cleaning Blade Head

• Switch the appliance off and disconnect the power supply unit plug.

• To remove the adjustable comb (7 or 8), press the release buttons on the sides of the appliance (6) and slide the adjustable comb off the appliance

• Do not drop the blade head.
• Clean the blade head and the interior of the appliance with the brush provided .
• Insert the lock tab of the blade head in the slot on the appliance and push the head until it clicks into place.

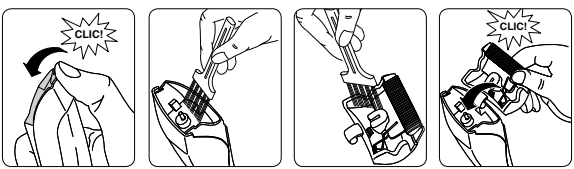

TROUBLESHOOTING

PROBLEM	CAUSE	SOLUTION
The blades do not move	Blades not lubricated correctly	Clean with the brush and lubricate with the oil
Blades become hot	Blades not lubricated correctly	Clean with the brush and lubricate with the oil

Product life 7 years

TECHNICAL SPECIFICATIONS

INPUT: 100-240 V ~ 50/60 Hz 0.2 A
OUTPUT: 5.0 V ⎓ 1000 mA

HANDLING AND SHIPMENT

• During handling and shipment, your appliance must be kept in original package in order to prevent damages to its parts.

• Keep at normal position during shipment.

• Do not drop the product when transporting and protect from impacts.

• After delivery of the product, failures and damages that may occur while transporting are not covered by warranty.

The product is in compliance with the EEE Directives.

WEEE

This product contains recyclable materials that compliance with the WEEE directives. Do not dispose this product as unsorted municipal waste. Please contact your local municipality for the nearest collection point.

CE

Manufacturer:
Ningbo Bangshou Electric Co., Ltd.
Xiaxiang Tanjialing West Road, Lanjinag District,
Yuyao City, Zhejiang Province, Cn

Importer:
Arzum Elektrikli Ev Aletleri San. ve Tic. A.Ş.
Otakçılar Caddesi No: 78 Kat: 1 B Blok No: B1b Eyüp 34050 İstanbul Türkiye
Made in China - Menşei Çin'dir. Tel: +90 212 467 80 80
www.arzum.com

AR 5504 DUCATI BY ARZUM S-CURVE HAARSCHNEIDER

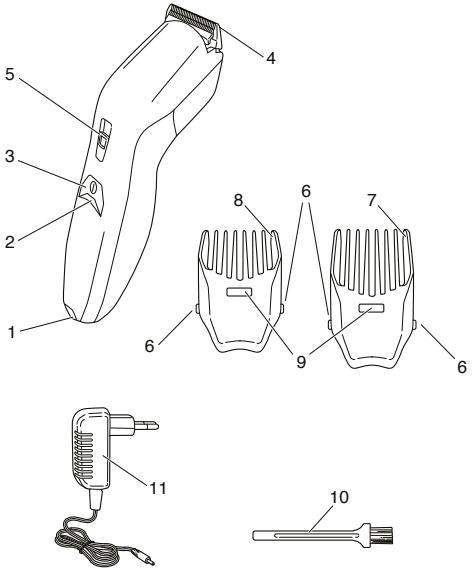

1- Direkter Ladeanschluss oder Betrieb mit Netzversorgung
2- LED-Ladekontrollleuchte
3- Taste ON/OFF
4- T-Blade: Haarschneider
5-Taste TURBO-Funktion
6-Kamm-Lösetasten
7- Flacher Kamm
8- Hoher Kamm
9- Einstelltaste für die Schnittlänge
10- Reinigungsbürstchen
11- AC/DC-Stromversorgungseinheit mit Netzkabel

Wir danken Ihnen dafür, dass Sie HAARSCHNEIDER Marke Arzum bevorzugt haben. Dieses Produkt ist eben eines von unseren zahlreichen Produkten, welche wir Ihnen präsentieren, um Ihnen das Leben leichter zu machen.
Entwickelt und hergestellt unter Berücksichtigung der Kundenzufriedenheit.
Um von Ihrem Gerät die beste Leistung erhalten zu können, bitte, diese Gebrauchsanweisung gut durchlesen und sorgfältig aufbewahren, da Sie Gebrauchsanweisung nachher benötigen können.

WICHTIGE HINWEISE

• Achten Sie darauf, dass die Spannungsangabe auf dem Gerät mit der Netzspannung vor Ort übereinstimmt. Über die Störungen, die durch Nichtübereinstimmung verursacht werden, übernimmt unsere Firma keine Haftung und Garantie.

• Ihr Gerät ist nur für den privaten Gebrauch bestimmt. Darf nicht für gewerbliche oder industrielle Zwecke verwendet werden. Andernfalls erlischt der Garantieanspruch.

· Dieses Gerät kann durch Kinder ab 8 Jahren und physisch, sinnlich oder geistig eingeschränkten oder erfahrungsund kenntnislosen Personen verwendet werden, wenn bezüglich der sicheren Anwendung des Gerätes die notwendigen Beobachtungsmaßnahmen geschaffen und Anweisungen erteilt worden sind. Lassen Sie Kinder mit dem Gerät

nicht spielen.Reinigungs-und Wartungsarbeiten dürfen nicht durch nicht beaufsichtigte Kinder durchgeführt werden.

· Verwenden Sie keine Verlängerungskabel mit unzureichender Stromversorgung, um Schäden am Gerät zu vermeiden.

· Tauchen Sie Ihr Gerät **NIEMALS** in Wasser oder andere Flüssigkeiten oder verwenden Sie es nicht in der Nähe von Wasser oder anderen mit Flüssigkeit gefüllten Behältern. Die äußere Oberfläche Ihres Geräts können Sie, wenn Sie es nicht verwenden, mit einem trockenen oder feuchten Tuch reinigen.

· Das Gerät nicht weiter verwenden, wenn Netzkabel oder Stecker beschädigt sind, das Gerät wegen Herunterfallen oder in irgendeiner Weise beschädigt ist. Öffnen Sie es nicht und reparieren Sie es nicht selbst, bringen Sie es zum **Arzum Kundendienst**.

· Verwenden Sie bei Ihrem Gerät ausschließlich Original-Ersatzteile.

· Verwenden Sie bei Ihrem Produkt kein Zubehör anderer Geräte. Verwenden Sie nur mit eigenem Zubehör.

· Verwenden Sie dieses Gerät nicht für Tierhaare oder Perücken oder Haare aus synthetischen Materialien.

· Wenn Ihr Haarschneider von anderen verwendet wird, verwenden Sie ihn nicht ohne Reinigung.

· Berühren Sie **NIEMALS** die beweglichen Teile Ihres Produkts, wenn es geöffnet ist. Halten Sie Kleidung, Wimpern und sonstige Gegenstände fern.

· Bringen Sie Ihr Gerät in die Aus-Stellung und ziehen Sie **IMMER** den Stecker aus der Steckdose, bevor Sie in das Gerät eingreifen.

· Setzen Sie Ihr Gerät nicht für längere Zeit Temperaturen unter 0 ° C oder über + 45 ° C aus, insbesondere nicht bei Sonnenlicht.

· Halten Sie Ihre Haarschneidemaschine sowie Zubehörteile von Wärmequellen fern.

· Verwenden Sie keine Verlängerungskabel mit unzureichender Stromversorgung, um Schäden am Gerät zu vermeiden.

· Ziehen Sie **IMMER** den Stecker Ihres Geräts heraus, nach der Verwendung sowie bevor Sie das Zubehör installieren, es reinigen und

warten.

· Lassen Sie Ihr Gerät nicht in Betrieb, wenn Sie es nicht benutzen, und ziehen Sie den Stecker aus der Steckdose.

GERÄT AUFLADEN

• Wenn das Produkt zum ersten Mal geladen wird, stellen Sie bitte sicher, dass die Batterie vollständig geladen ist. Es wird empfohlen, die Batterie vollständig zu entladen, bevor die Batterie für einen längeren Zeitraum aufgeladen wird.

• Das Gerät 4 Stunden lang bis zur vollständigen Ladung aufladen,bevor es zum ersten Mal verwendet wird.

• Wenn Sie die Batterie längere Zeit nicht laden, kann es zu Fehlfunktionen kommen, so dass es nicht mehr aufgeladen werden kann.

• Vor der Verwendung und vor dem Laden stets sicherstellen, dass das Gerät vollkommen trocken ist.

• Wie bei jeder Batterie hat die Batterie in Ihrem Gerät eine bestimmte Lebensdauer. Die Lebensdauer wird länger sein, wenn die Batterie ordnungsgemäß aufgeladen wird.

• Wenn die Batterie ihre Lebensdauer erreicht hat, sollte sie nur vom autorisierten **Arzum-Kundendienst** ersetzt werden. Laden und entladen Sie die neue Batterie unter den oben beschriebenen Bedingungen. Batterien von Produkten, die nicht gemäß den oben genannten Bedingungen verwendet werden, können das Ende ihrer Lebensdauer vorzeitig erreichen.

• Der Ladevorgang dauert ca. 90 minuten. Das Gerät kann bis zu 60 Minuten nach dem Laden verwendet werden.

• Das Gerät ausschalten.

• Die Stromversorgungseinheit in eine Steckdose einstecken.

• Wenn die Ladeanzeige rot leuchtet, lädt Ihr Gerät. Wenn der Akku vollständig geladen oder fast leer ist, beginnt die Ladekontrollleuchte in 1-Sekunden-Intervallen rot zu blinken.

• Das Gerät nicht ständig in der Wandsteckdose eingesteckt lassen. Den Haarschneider stets ausschalten und nach der Verwendung und nach dem Ladevorgang den Stecker aus der Steckdose ziehen.

Für den Erhalt der Lebensdauer der Batterien des Haarschneiders.

• Nicht jeden Tag aufladen. Es wird empfohlen, die Batterie alle sechs Monate komplett zu entladen und dann 1,5 Stunden lang neu aufzuladen.

• Die empfohlene Ladedauer des Geräts nicht überschreiten. Zu langes Laden verringert die Lebensdauer der aufladbaren Batterien.

• Wenn das Produkt längere Zeit nicht verwendet wird, muss dieses vor der Unterbringung am Aufbewahrungsort 1,5 Stunden lang.

GEFAHR:

• Gefahr des Austretens ätzender Stoffe aus der Batterie und Explosionsgefahr. Batterien NICHT zerlegen, KEINER starken Hitze wie Sonneneinstrahlung, Feuer oder Hitzequellen im Allgemeinen aussetzen. Batterien NICHT kurzschließen, mechanisch beschädigen, ins Feuer werfen, in Wasser legen, zusammen mit Metallgegenständen aufbewahren oder auf harte Flächen fallen lassen. Bei Flüssigkeitsaustritt aus der Batterie den Kontakt mit Haut, Augen und Kleidung vermeiden.

• Gefahr ernster Verletzungen. Die Batterien stets außerhalb der Reichweite von Kindern aufbewahren. Bei Verschlucken können die Batterien zu tödlichen Verletzungen führen. Die Batterien daher für Kinder unerreichbar aufbewahren. Im Falle des Verschluckens einer Batterie sofort einen Arzt oder eine lokaleGiftinformationszentrale zu Rate ziehen.

• Laden Sie Ihr Gerät bei Raumtemperatur auf. Das Gerät darf nicht unter 0 ° C und über 45 ° C geladen werden. Die Ladeeinheit kann beim Laden des Geräts warm werden.

ANSCHLUSS/ABNAHME DES ZUBEHÖRS

• Zum Einsetzen eines Zubehörteils (4): Das Gerät mit einer Hand halten, den gewünschten Kopf positionieren und kraftvoll nach unten drücken, bis ein „Clic“ zu hören ist

• Zum Entfernen eines Zubehörteils (4): den Mittelteil des Kopfes mit dem Daumen nach oben drücken, dann vom Gerät abziehen.

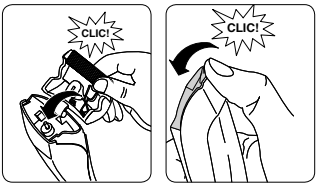

• Einsetzen, Entfernen und Einstellen von T-Blades (7 oder 8) :
Den verstellbaren Kamm auf den Einrastführungen des Geräts gleiten lassen, bis ein „Clic" zu hören ist. Sicherstellen, dass der Kamm auf beiden Seiten korrekt in die Einrastführungen eingesetzt ist.

• Mit eingesetztem, verstellbarem Kamm verfügt das Gerät über Den Kamm (7 oder 8) auf die gewünschte Schnittlänge einstellen. Dazu die Einstelltaste (9) drücken und auf die gewünschte Einstellung gleiten lassen.

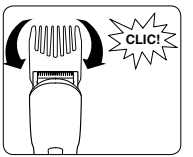

GEBRAUCH DES GERÄTS

ACHTUNG:

• Das Gerät vor dem Wechsel des Zubehörs ausschalten.

• Dieses Gerät NICHT verwenden, wenn sichtbare Beschädigungen vorhanden sind. Das Gerät nicht verwenden, wenn die Klingen beschädigt sind oder nicht korrekt funktionieren.
• Sicherstellen, dass der die Haare trocken und sauber sind sowie keine Spuren von Haarspray, Schaum oder Gel aufweisen. Dann das Haar in Wuchsrichtung bürsten und alle Knoten entfernen.
• Vor jedem Gebrauch die Geräteklingen schmieren. Nach jedem Gebrauch die Klingen mit der mitgelieferten Bürste reinigen und neu schmieren.

Wenn Sie zum ersten Haare-Styling durchführen, bewegen Sie den Trimmer nicht zu schnell. Verwenden Sie Ihre Maschine mit weicheren Bewegungen.

• Mit einer höheren Einstellung des verstellbaren Kamms beginnen und die Einstellung der Haarlänge stufenweise verringern.

• Für ein optimales Ergebnis das Gerät entgegen der Wuchsrichtung der Haare verwenden.

• Da nicht alle Haare in die gleiche Richtung wachsen, ist es erforderlich, dass das Gerät verschiedenen Richtungen folgt (nach oben, nach unten und quer).

• Wenn sich viele Haare im verstellbaren Kamm (7 oder 8) ansammeln, den Kamm vom Gerät abnehmen und mit dem Reinigungsbürstchen reinigen, so dass die angesammelten Haare herausfallen.

• Wenn gewünscht, kann das Gerät ohne den verstellbaren Kamm verwendet werden, um das Haar sehr nahe an der Kopfhaut (1 mm) zu schneiden oder um die Konturen am Nacken oder im Bereich um die Ohren zu schneiden.

• Die für ein bestimmtes Styling verwendeten Einstellungen für die Haarlänge notieren, um bei zukünftigen Anwendungen darauf zurückgreifen zu können.

Gebrauch Der Taste Turbo-Funktion(5)

Die Taste **TURBO**-Funktion (5) bietet doppelte Geschwindigkeit. Die Taste nach oben bewegen - **Sport**-Modus - für einen schnellen Schnitt und ideal für dichtes Haar. Die Taste nach unten stellen - **Normal** modus - für Personen mit schütterem Haar.

REINIGUNG UND PFLEGE

• Schalten Sie Ihr Gerät aus, wenn Sie es nicht benutzen, bevor Sie es reinigen und warten.

• Tauchen Sie Ihr Gerät **NICHT** in Wasser oder eine andere Flüssigkeit. Die äußere Oberfläche können Sie mit einem trockenen oder feuchten Tuch reinigen.

• Wischen Sie es nicht mit aggressiven Stoffen und Materialien.

Reinigung des Klingenkopfes

• Das Gerät ausschalten und den Stecker der Stromversorgungseinheit abziehen.

• Den mittleren Teil des Klingenblocks mit dem Daumen nach oben drücken, bis sich der Block öffnet dann vom Gerät abnehmen.

• Zum Abnehmen des verstellbaren Kamms (7 oder 8) die Lösetasten an seiner Seite (6) drücken und vom Gerät abziehen.

• Darauf achten, den Klingenblock nicht auf den Boden fallen zu lassen.

• Den Klingenblock und den Innenteil des Geräts mit dem mitgelieferten Bürstchen reinigen. Die Feder des Klingenblocks im Schlitz am Produkt positionieren und den Block in Position schnappen lassen

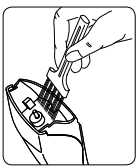
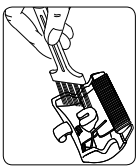
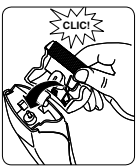

PROBLEME UND LÖSUNGEN

PROBLEM	URSACHE	LÖSUNG
Die klingen gleiten nicht.	Keine Schmierung der klingen	Mit Bürste reinigen und mit Öl einölen.
Die klingen erhitzen sich	Keine Schmierung der klingen	Mit Bürste reinigen und mit Öl einölen.

Lebensdauer 7 Jahre

Technische Eigenschaften

INPUT: 100-240 V ~ 50/60 Hz 0.2 A

OUTPUT: 5.0 V ⎓ 1000 mA

PUNKTE, AUF DIE WÄHREND DES TRANSPORTS UND DER LIEFERUNG GEACHTET WERDEN MUSS

• Während Transport und Lieferung muss Ihr Gerät, damit die Bestandteile nicht geschädigt werden, in der Originalverpackung aufbewahrt werden.

• Halten Sie das Gerät während des Transports in aufrechter Position.

• Lassen Sie Ihr Gerät während des Transports nicht fallen und schützen es vor Stößen.

• Nach der Lieferung des Produkts an den Kunden sind Schäden, die während des Transport entstanden sind, nicht länger im Garantieumfang enthalten.

Entspricht der EEE- Vorschrift.

WEEE

Entsorgen Sie dieses Produkt nicht über den Hausmüll. In diesem Gerät sind wiederverwendbare Wertstoffe enthalten. Ihre örtliche Gemeindeverwaltung nennt Ihnen gerne die öffentlichen Sammelstellen für Elektro-Altgeräte.

CE

Hersteller:

Ningbo Bangshou Electric Co., Ltd.

Xiaxiang Tanjialing West Road, Lanjinag District,
Yuyao City, Zhejiang Province, Cn

Importeur:

Arzum Elektrikli Ev Aletleri San. ve Tic. A.Ş.

Otakçılar Caddesi No: 78 Kat: 1 B Blok No: B1b Eyüp 34050 İstanbul Türkiye

Made in China - Menşei Çin'dir. Tel: +90 212 467 80 80

www.arzum.com

GARANTİ ŞARTLARI

1. Garanti süresi, malın teslim tarihinden itibaren başlar ve 3 yıldır.
2. Malın bütün parçaları dahil olmak üzere tamamı garanti kapsamındadır.
3. Malın ayıplı olduğunun anlaşılması durumunda tüketici, 6502 sayılı Tüketicinin Korunması Hakkında Kanunun 11 inci maddesinde yer alan;

a- Sözleşmeden dönme,

b- Satış bedelinden indirim isteme,

c- Ücretsiz onarılmasını isteme,

ç- Satılanın ayıpsız bir misli ile değiştirilmesini isteme,

haklarından birini kullanabilir.

4. Tüketicinin bu haklardan ücretsiz onarım hakkını seçmesi durumunda satıcı; işçilik masrafı, değiştirilen parça bedeli ya da başka herhangi bir ad altında hiçbir ücret talep etmeksizin malın onarımını yapmak veya yaptırmakla yükümlüdür. Tüketici ücretsiz onarım hakkını üretici veya ithalatçıya karşı kullananilir. Satıcı, üretici ve ithalatçı tüketicinin bu hakkını kullanmasından müteselsilen sorumludur.

5. Tüketicinin, **ücretsiz onarım hakkını** kullanması halinde malın;

- Garanti süresi içinde tekrar arızalanması,
- Tamiri için gereken azami sürenin aşılması,
- Tamirinin mümkün olmadığının, yetkili servis istasyonu, satıcı, üretici veya ithalatçı tarafından bir raporla belirlenmesi durumlarında;

tüketici malın bedel iadesini, ayıp oranında bedel indirimini veya imkan varsa malın ayıpsız misli ile değiştirilmesini satıcıdan talep edebilir. Satıcı, tüketicinin talebini reddedemez. Bu talebin yerine getirilmemesi durumunda satıcı, üretici ve ithalatçı müteselsilen sorumludur.

6. Malın tamir süresi **20 iş gününü**, binek otomobil ve kamyonetler için ise **30 iş gününü** geçemez. Bu süre, garanti süresi içerisinde mala ilişkin arızanın yetkili servis istasyonuna veya satıcıya bildirimi tarihinde, garanti süresi dışında ise malın yetkili servis istasyonuna teslim tarihinden itibaren başlar. Malın arızasının **10 iş günü** içerisinde giderilememesi halinde üretici veya ithalatçı; malın tamiri tamamlanıncaya kadar, benzer özelliklere sahip başka bir malı tüketicinin kullanımına tahsis etmek zorundadır. Malın garanti süresi içerisinde arızalanması durumunda, tamirde geçen süre garanti süresine eklenir.

7. Malın kullanma kılavuzunda yer alan hususlara aykırı kullanılmasında kaynaklanan arızalar garanti kapsamı dışındadır.

8. Tüketici, garantiden doğan haklarının kullanılması ile ilgili olarak çıkabilecek uyuşmazlıklarda yerleşim yerinin bulunduğu veya tüketici işleminin yapıldığı yerdeki Tüketici Hakem Heyetine veya Tüketici Mahkemesine başvurabilir.

9. Satıcı tarafından bu **Garanti Belgesinin** verilmesi durumunda, tüketici Gümrük ve **Ticaret Bakanlığı Tüketicinin Korunması ve Piyasa Gözetimi Genel Müdürlüğüne** başvurabilir.

arzum

S-CURVE

AR 5504 SAÇ KESME MAKİNESİ

GARANTİ BELGESİ

BELGE NO: 0017 **BELGE TARİHİ:** 23/07/2014

İMALATÇI VEYA İTHALATÇI FİRMA

UNVAN : ARZUM ELEKTRİKLİ EV ALETLERİ SAN. VE TİC. A.Ş.

ADRES : OTAKÇILAR CADDESİ NO: 78 KAT: 1 B BLOK NO: B1b 34050 EYÜP-İSTANBUL

TEL : (0212) 467 80 80 **FAKS:** (0212) 467 80 00

E-POSTA :

FİRMA YETKİLİ İMZASI:

ARZUM ELEKTRİKLİ EV ALETLERİ SAN. VE TİC. A.Ş.

ÜRÜNÜN CİNSİ : SAÇ KESME MAKİNESİ

MARKASI : ARZUM

MODELİ : S-CURVE

TYPE NO : AR 5504

BANDROL VE SERİ NO :

TESLİM TARİHİ VE YERİ :

GARANTİ SÜRESİ : 3 YIL

AZAMİ TAMİR SÜRESİ : 20 İŞ GÜNÜ

SATICI FİRMA

UNVAN :

ADRES :

TEL - FAKS :

E-POSTA :

FATURA TARİH VE NO :

TESLİM TARİHİ VE YERİ :

TARİH, İMZA VE KAŞE :

Bu belgenin kullanılması 6502 sayılı Tüketici Korunması Hakkında Kanun ve bu kanuna dayanılarak yürürlüğe konulan Garanti Belgesi Uygulama Esaslarına Dair Tebliğ uyarınca Arzum Elektrikli Ev Aletleri San.ve Tic. A.Ş. tarafından hazırlanmıştır.

arzum

ARZUM MÜŞTERİ HİZMETLERİ
0850 222 1 800

www.arzum.com

GENEL DAĞITICI
ARZUM ELEKTRİKLİ EV ALETLERİ SAN. VE TİC. A.Ş.
Otakçılar Caddesi No: 78 Kat: 1 B Blok No: B1b
Eyüp 34050 İstanbul Türkiye
Tel: (0212) 467 80 80 Faks: (0212) 467 80 00

AR5504-181018

CE